СХЕМА МОНТАЖА ЭКО ПРОМ 100 (самотечная)

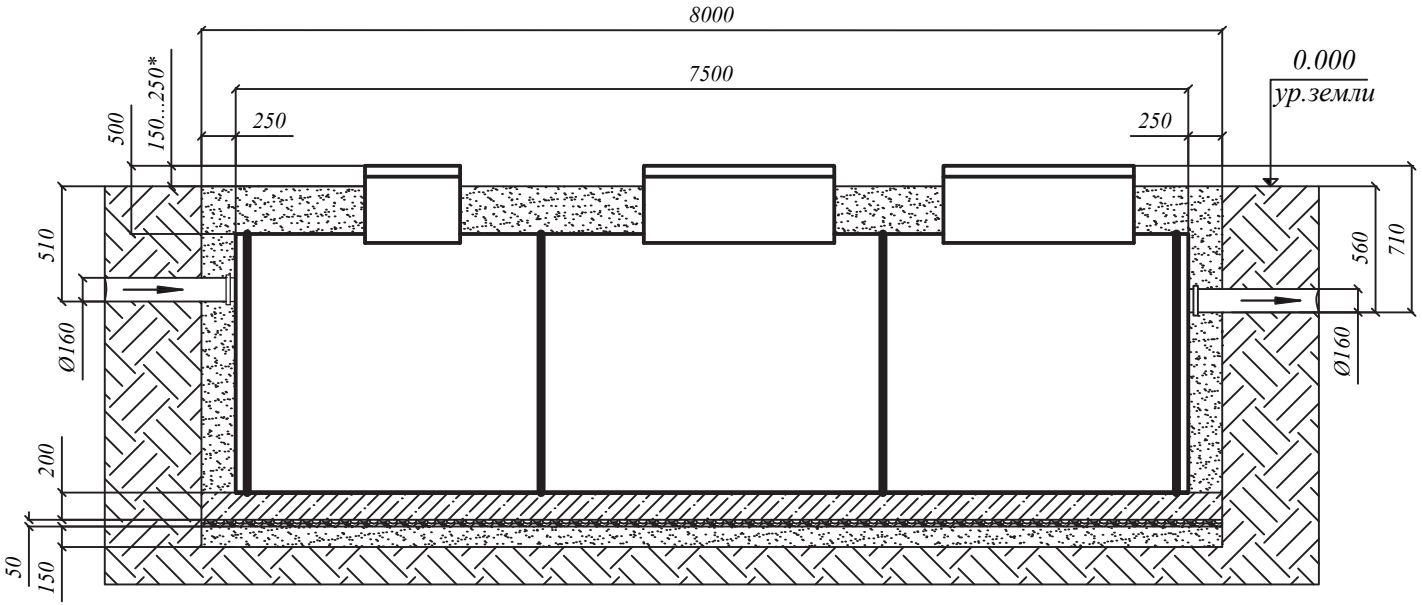

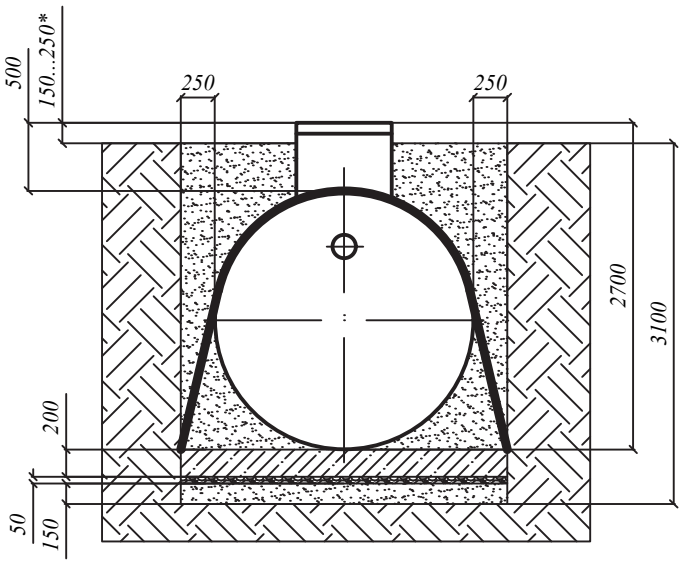

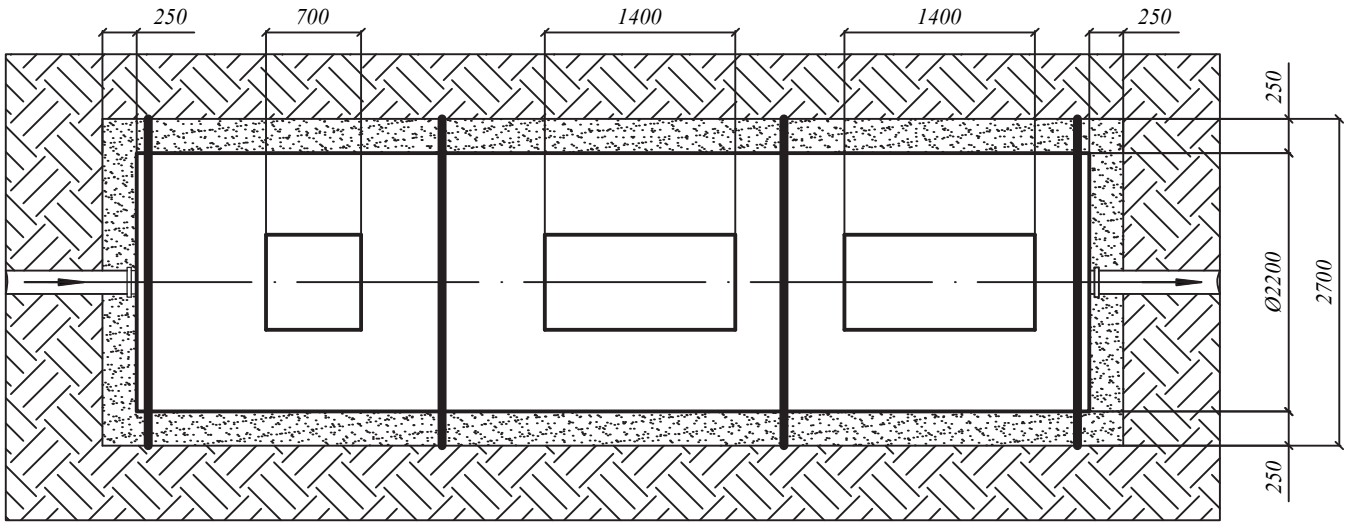

Порядок проведения монтажных работ:

1. Отрывка котлована L=8,0 м. B=2,7 м. H=3,1 м.
2. Засыпка и уплотнение песчаной подушки толщиной 150 мм.
3. Сверху на песок укладывается щебень средней фракции толщиной 50 мм.
4. На щебеночную подушку заливается монолитная армированная плита H=200 мм. (арматура класс A-III Ø12-14мм., бетон М300)
5. Установка изделия на подготовленную плиту
6. Крепление канатом из синтетического волокна Ø20-30мм с шагом 1,5-2,0 м.
7. Обратная засыпка пазух котлована песком с одновременной заливкой водой внутрь изделия.
8. Подключение к электросети

При монтаже:

1. Расход песка - 25,1 м³.
2. Расход воды - не менее 30,4 м³.
3. Расход щебня средней фракции - 1,1 м³.
4. Объем плиты - 4,4 м³.
5. Объем котлована - 67,0 м³.

** Высота от поверхности земли до верха крышки варируется от 150 до 250 мм. по условию монтажа*